L/372.S GRANDE CASTELLO CON SCIVOLO ELICOIDALE

Dimensioni d'ingombro: cm 920x1040x420H . **Spazio minimo d'uso:** cm 1375x1422 **A.C.L.:** cm.68–138-184
Età d'uso consigliata: da 3 a 12 anni. **Attrezzo costruito secondo la normativa EN 1176 – 1 - 3**
Uso previsto: Attrezzatura organizzata come grande centro di attività. La diversificazione degli accessi permette la simultanea presenza di molti bambini di età diverse. La struttura offre diverse occasioni per la socializzazione (gioco espressivo), affiancate ad altre di educazione motorio-percettiva (coordinazione, agilità, resistenza, organizzazione spaziale, lateralità, coordinazione visuo-motoria).
Elenco componenti: n.1 grande torretta esagonale, n.1 pedana esagonale rialzata, n.1 tetto esagonale, n.1 doppia torretta, n.1 pedana rettangolare rialzata, n.1 torretta con pedana fissa, n.2 tetti quadrati, n.14 pannellini perimetrali ad arco, n.1 ponte fisso inclinato da mt.3, n.2 pannelli-caramella di mt.3, n.1 rampa di salita, n.2 corrimani in ferro, n.1 ponte inclinato a travetti oscillanti, n.1 parapetto con pannellini in multistrato, n.4 parapetti di sicurezza in multistrato, n.1 pista-scivolo elicoidale, n.1 balconcino di accesso con parapetti di sicurezza metallici, n.1 scala a gradini, n.2 corrimani in legno, n.1 spalliera, n.1 pista-scivolo cm.100x330, n.1 pista-scivolo cm.72x239 , n.1 sbarra di sicurezza cm.82, n.2 sbarre di sicurezza cm.100, n.1 rete di arrampicata ondulata, n.1 pedana a terra esagonale, n.1 pedana a terra rettangolare, n.1 pedana quadrata a terra, n.1 banco-vendita, n.1 tettuccio, n.2 panchine, n.1 tavolino, n.1 telaio-porta, n.1 pannello specchio.

NOTA BENE: Articolo dotato di lame di prolungamento fuori terra

***A.C.L.** = Altezza di caduta libera (come definita dalla norma EN 1176-1)* Rev. 2

EN 1176-ISO 9001
ISO 14001

Sarba SpA Via dei Trasporti 7/9 Fossoli (MO) Tel.059/657000 Fax.059/657036 www.sarba.it - info@sarba.it

Spazio di caduta secondo le norme EN 1176

Scala 1:200

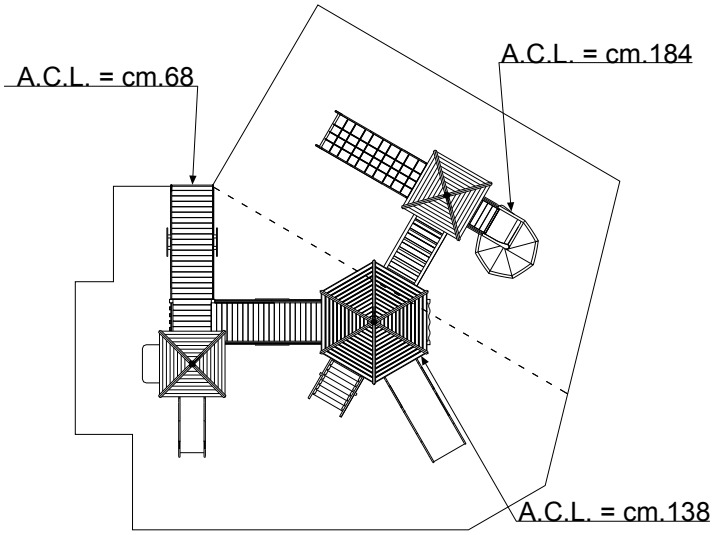

Art. L/372.S Grande castello con scivolo elicoidale

PAVIMENTAZIONE NECESSARIA
MQ.144 DI CUI:
MQ.87 A.C.L. CM.68/138
MQ.57 A.C.L. CM.184

Pianta e Prospetti

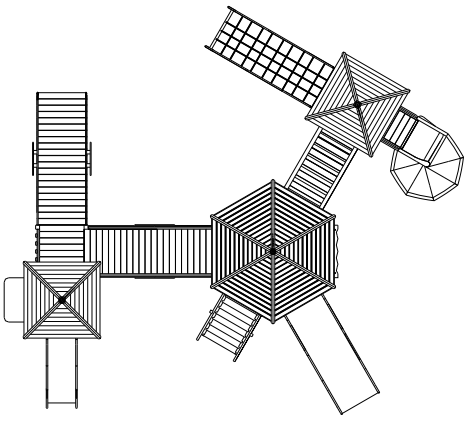

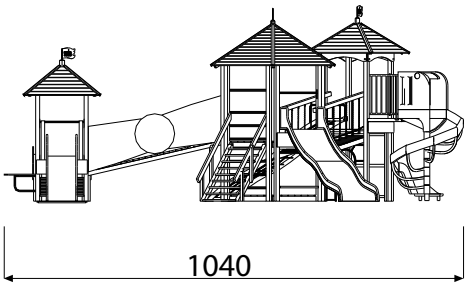

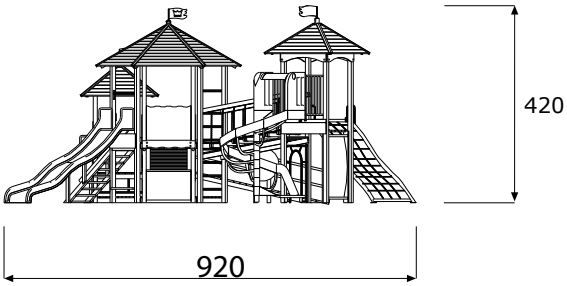

L/372.S GRANDE CASTELLO CON SCIVOLO ELICOIDALE

Descrizione particolareggiata delle componenti

Grande torretta esagonale, dim. Ø cm.270x420H., costituita da n.12 pali portanti in legno di sez. mm.90x90, assemblati da telai in ferro zincato e verniciato, incastrati nei pali stessi.
Pedana esagonale rialzata, dim. Ø cm.250, costituita da un impalcato realizzato con tavole di spess. mm.35, fissato su un telaio portante realizzato con tavole di sez. mm.45x110, perimetrali e mediane, posto a cm.138 da terra.
Tetto esagonale dim. Ø cm.320, costituito da n.6 pannelli composti da tavole di battentato spess. mm.25, fissate a n.12 travi portanti di sez. mm.35x90, raccordati da apposite copertine, il tutto realizzato in legno verniciato con smalti ecologici, coprenti e traspiranti. Il tetto è completo di bandierina rotante montata su apposito telaio zincato e verniciato.
Doppia torretta, dim. cm.118x227x160/260H., costituita da n.6 pali portanti di sez. mm.90x90**,** assemblati da telai in ferro zincato e verniciato, incastrati nei pali stessi.
Pedana rettangolare rialzata, dim.100x228, costituita da un impalcato realizzato con tavole di spess. mm.35, fissato su un telaio portante realizzato con tavole di sez. mm.45x110 perimetrali, posto a cm.68 da terra.
Torretta con pedana fissa, dim. cm.118x118x410H., costituita da n.4 pali portanti di sez. mm.90x90, n.1 pedana fissa con impalcato realizzato da tavole di spess. mm.35, fissate a n.2 traversi portanti in ferro zincato e verniciato, a cm.162 da terra, il tutto assemblato da appositi telai in ferro zincato e verniciato incastrati nei pali portanti.
Tetto quadrato dim. cm.170x170, costituito da n.4 pannelli realizzati in battentato spess. mm.25, fissati a n.8 travi portanti di sez. mm.35x90 e raccordati da apposite copertine, il tutto realizzato in legno impregnato e verniciato con smalti ecologici, coprenti e traspiranti. Il tetto è completo di bandierina rotante montata su apposito telaio zincato e verniciato.
Pannellino perimetrale ad arco, dim. cm.25x117, in multistrato fenolico laccato spess. mm.21, viene fissato direttamente ai pali portanti delle torrette.
Ponte fisso inclinato, dim. cm.100x320, costituito da un impalcato di tavole di spess. mm.35 fissate a n.2 travi portanti in lamellare di sez.mm.90x160, sorrette da telai in ferro zincato e verniciato incastrati nei pali portanti.
Pannelli-caramella dim. cm.300x100H., costituiti ognuno da n.3 pannelli in multistrato fenolico laccato spess. mm.21 che sovrapposti raffigurano una caramella**,** sostenuti da telai in profilato ad U, incastrati nei pali portanti delle torrette, in ferro zincato e verniciato tamponati internamente da listelli di legno di sez. mm.20x40.
Rampa di salita, dim. cm.100x300, costituita da un impalcato anti-sdrucciolo in legno spess. mm.35 sorretto da n.2 telai in ferro a sez. semiovale di mm.35x100 zincati e verniciati ai quali sono saldati anche i corrimani in ferro.
Corrimani in ferro, in tubolare semiovale zincato e verniciato. Arricchiti da n.2 pannelli in multistrato fenolico laccato Ø mm.600 spess. mm.21, fissati direttamente ai telai.
Ponte inclinato a travetti oscillanti, dim. cm.100x220, composto da n.5 traversi di legno dim. mm.90x90 oscillanti su telai e catene zincati a caldo, fissate ai mancorrenti superiori costituiti da n. 2 pali di sez. mm.90x90. Il tutto è completato da una pedana di sicurezza realizzata con tavole di spess. mm.35 fissate a n.2 pali portanti di sez. mm.45x110.
Parapetto con pannellini in multistrato, dim. cm.100x79H., costituito da n.6 pannellini verticali sagomati, di dim. cm.11x80, in multistrato fenolico laccato spess. mm.21, fissati a telai in ferro ad U, incastrati nei pali portanti, zincati e verniciati, tamponati da listelli di legno, di sez. mm.20x42.
Parapetti in multistrato dim. cm.100x79H, in multistrato fenolico laccato spess. mm.21, fissati a telai in ferro ad U, incastrati nei pali portanti, zincati e verniciati, tamponati da listelli di legno, di sez. mm.20x42.

L/372.S GRANDE CASTELLO CON SCIVOLO ELICOIDALE

Descrizione particolareggiata delle componenti

Pista-scivolo elicoidale ologata dal TÜV-GS, in polietilene H. cm.184, formata da 8 segmenti compresa la partenza e l'arrivo, n.2 parapetti di uguale materiale con aperture, sorretti da un'apposita colonna portante centrale in tubolare zincato a caldo.
Balconcino di accesso allo scivolo, dim. cm.116x78, costituito da una pedana fissa con impalcato di tavole spess. mm.35, posta a cm.184 da terra, lateralmente il balconcino è protetto da n.2 parapetti metallici di dim. cm.80x94H., realizzati in tubolare zincato e verniciato.
Scala a gradini, **largh. cm.100x138H.,** realizzata con n.2 pali a sez. mm.80x80 nei quali sono incastrati i gradini di sez. mm.35x140.
Corrimani in legno, costituiti da n.2 montanti di sez. mm.78x78, che sorreggono n.2 corrimani di sez. mm.45x110.Lo spazio tra mancorrente e gradini è chiuso da n.2 pannelli in laminato plastico per esterni imbullonati diretamente alla struttura della scala.
Spalliera, dim. cm.118x220H., costituita da pioli di acacia impregnata Ø mm.40 inseriti in due pali della torretta esagonale.
Pista-scivolo, dim. cm 100x340 **,** costituita da due sponde laterali a doppia onda, in vetroresina rinforzata, H. cm.50 alla partenza e cm.16 per il rimanente sviluppo, fondo in acciaio inox. La partenza dello scivolo e posta cm.25 più in alto della pedana in modo da consentirne l'accesso anche da parte di bambini disabili che si servono delle carrozzella.
Pista scivolo, dim. cm 70x220 **,** costituita da n.2 sponde laterali in laminato plastico per esterni **HPL spess. mm.18** stondato lungo i bordi e fresato nella sua lunghezza, per consentire l'incastro della lamiera di acciaio inox spess. 12/10, costitutente la scivolata del medesimo. Il tutto è consolidato mediante il montaggio di appositi distanziali posti nella parte inferiore, fissati a mezzo di bulloni passanti.
Sbarra di sicurezza, lungh. cm.82, in ferro zincato e verniciato Ø mm.35, fissata lateralmente a n.2 travetti di sez. mm.90x90 a loro volta fissati ai pali portanti di una torretta.
Sbarra di sicurezza, lungh. cm.100, in ferro zincato e verniciato Ø mm.35
Rete di arrampicata ondulata, dim. cm.106x300, costituita da un telaio portante in tubolare semiovale di sez. mm.30x100, zincato e verniciato, nel quale viene realizzata una rete a maglie di cm.32x32 in trefolo di acciaio Ø 16 mm. rivestito da poliestere.
Pedana esagonale a terra, dim. Ø cm.250, imbullonata ai pali della torretta è costituita da un impalcato realizzato con tavole di spess. mm.25 supportate da tavole di sez. mm.45x110
Pedana rettangolare a terra, dim.100x228, imbullonata ai pali della torretta, costituita da un impalcato realizzato con tavole di spess. mm.25 supportate da tavole di sez. mm.45x110.
Pedana quadrata a terra, dim.100x118, imbullonata ai pali della torretta, è costituita da un impalcato di tavole spess. mm.25 fissate a n.4 tavole di sez. mm.45x110.
Banco-vendita, dim. cm.100x70H., in multistrato fenolico laccato spess. mm.21, con piano in legno spess. mm.35, fissati ambedue a telai in ferro zincato e verniciato, incastrati nei pali portanti.
Tettuccio dim.35x118, in multistrato fenolico laccato spess. mm.21, fissato ai pali portanti sopra al banco-vendita mediante telaietti in ferro zincato e verniciato.
Panchine, dim.cm.16x100, costituite ognuna da n.2 telaietti portanti in ferro zincato e verniciato ai quali è fissata una tavola spess. mm.35.
Tavolino, **cm.65x100,** costituito da un piano in laminato plastico spess. mm.14, sostenuto da una struttura portante in tubolare zincato e verniciato Ø mm.35.
Telaio-porta, dim. cm.100x130, in tubolare zincato a caldo e verniciato Ø mm.35.
Pannello con specchio deformante, dim. cm.100x160H., costituito da un pannello in laminato plastico per esterni spess. mm.6, incurvato e fissato ad un telaio in legno realizzato con travetti di sez. mm.45x90. Sul pannello è fissata una lastra in acciaio inox che funge da specchio deformante.

L/372.S GRANDE CASTELLO CON SCIVOLO ELICOIDALE

Sarba SpA Via dei Trasporti 7/9 Fossoli (MO) Tel.059/657000 Fax.059/657036 www.sarba.it - info@sarba.it

CARATTERISTICHE DEI MATERIALI D'UTILIZZO
Vedi certificato di garanzia per tutti i materiali d'impiego. In particolare si precisa che per "**legno**" si intende sempre pino proveniente da latitudini nordiche, con venatura fine, con nodi piccoli e sani, lavorato fuori cuore, con spigoli arrotondati o di sez. tonda, piallato, smussato ed impregnato a pressione con sali minerali a norme EN 351-1:1995, ed ulteriormente trattato con vernici per la protezione contro i raggi UV. La lavorazione avviene almeno sei settimane dopo l'impregnazione, determinando così l'assoluta atossicità del prodotto finito. **I pali portanti di sez. mm. 80x80 e 90x90 sono in legno c.s. di tipo lamellare.**

INDICAZIONI PER LA POSA IN OPERA
Attrezzo da interrare e fissare con plinti come da apposita scheda.

MANUTENZIONE
Si consiglia l'effettuazione di controlli manutentivi come previsto dalle norme EN 1176-7 con cadenza massima trimestrale.

Sarba SpA Via dei Trasporti 7/9 Fossoli (MO) Tel.059/657000 Fax.059/657036 www.sarba.it - info@sarba.it