Pianta - Vista Assonometrica

Scala 1:100

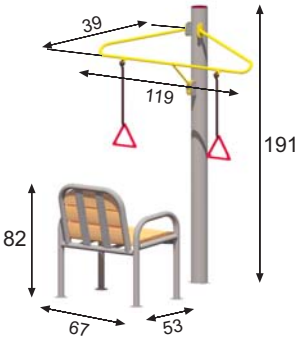

Descrizione particolareggiata delle componenti

Finalità:
Attrezzo per il potenziamento forza muscolare e coordinazione arti superiori utili allo svolgimento delle normali attività di vita quotidiana.
Aumento della coordinazione degli arti superiori, mobilizzazione attiva arti superiori, controllo del tronco.

Dimensioni d'ingombro palo con molle: cm. 39x119x191H
Dimensioni d'ingombro seduta singola: cm. 53x67x82H
Spazio minimo d'uso: cm.400x400
Descrizione: l'attrezzo è costituito da un piantone centrale al quale è collegato un telaio a triangolo completo di n.2 corde elastiche con maniglie. Una panca mobile singola permette all'utente di sedersi per svolgere l'esercizio. Possibilità di accesso per le carrozzine.

ART.SP/10 ESERCIZIO CON MOLLE

Senior Park®
IN MOTU VITA

EN -ISO 9001 ISO 14001

Sarba SpA Via dei Trasporti 7/9 Fossoli (MO) Tel.059/657000 Fax.059/657036 www.sarba.it - info@sarba.it