SC/526 JUPITER

Dimensioni d'ingombro: cm.327x483x225 H. **Spazio minimo d'uso:** cm. 810x931 **A.C.L.:** cm.59
Età d'uso consigliata : da 1 a 6 anni. **Attrezzo costruito secondo le norme EN 1176-1-3**
Uso previsto: struttura polivalente per il gioco di ruolo e la socializzazione.
Elenco componenti: n.2 torrette, n.6 piedi, n.2 pedane circolari, n.6 pannelli tetto, n.1 pannello scafo, n.1 panchina semicircolare, n.1 passerella, n.4 pannelli rettangolari, n.2 sbarre di sicurezza, n.1 pista scivolo, n.1 rampa inclinata

***A.C.L.** = Altezza di caduta libera (come definita dalla norma EN 1176-1)*

Rev. 1

EN 1176-ISO 9001
ISO 14001

Sarba SpA Via dei Trasporti 7/9 Fossoli (MO) Tel.059/657000 Fax.059/657036 www.sarba.it - info@sarba.it

Spazio di caduta secondo le norme EN 1176

Scala 1:200

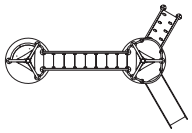

Art. SC/526 Jupiter

PAVIMENTAZIONE NON PREVISTA
A.C.L. CM.59

Pianta e Prospetti

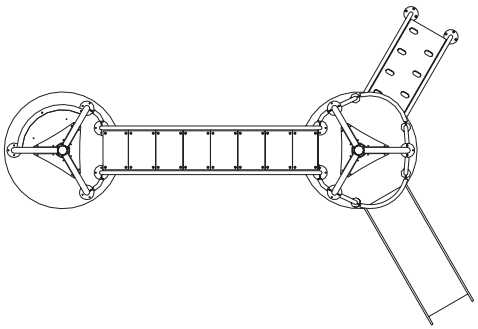

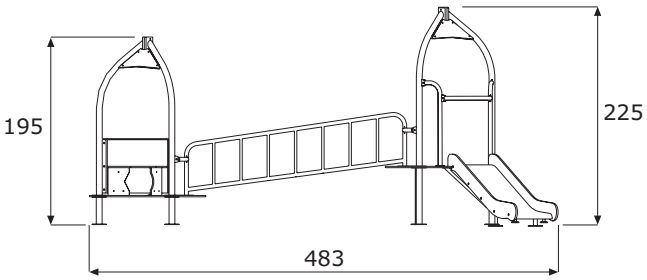

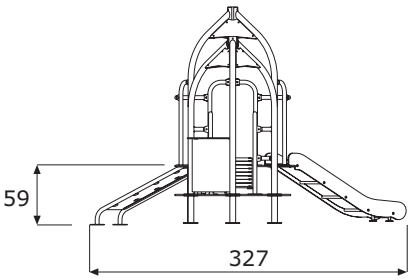

SC/526 JUPITER

EN 1176-ISO 9001
ISO 14001

Descrizione particolareggiata delle componenti

Torretta, formata da n.3 tubi portanti Ø mm.60x2 curvati, al quale sono saldate lame longitudinali spess. mm.5 (dove previste) per l'attacco dei pannelli scafo, lame superiori per il fissaggio dei pannelli tetto, di spess. mm.4. Alla estremità inferiore dei tubi sono previste piastre tonde forate, di spess. mm.3, per il fissaggio alla pedana circolare.
Piede, formato da un tubo Ø mm.60x2, al quale sono saldate superiormente ed inferiormente piastre circolari forate per il fissaggio rispettivamente alla pedana circolare ed a terra..
Pedana circolare dim. cm.Ø 120, realizzata in laminato plastico per esterni antisdrucciolo HPL spess. mm.14. Una pedana è posta ad una H. cm.30, l'altra ad H. cm.59.
Pannello tetto, dim. cm.53x27H., in laminato plastico, spess.8 fissati a lame metalliche saldate ai tubi portanti.
Pannello scafo alto, dim. cm.81x92H, costituito da un pannello sagomato e curvato in peralluman (lega di alluminio/acciaio) spess. mm.3 verniciato a polvere con poliestere, sul quale viene fissato (mediante viti passanti) un elemento decorativo e di protezione in laminato plastico HPL spess. mm.14. Il pannello presenta n.2 fori ad oblò.
Panchina semicircolare, dim. cm.71x31x30H, costituita da un piano di seduta in laminato plastico per esterni HPL spess. mm.14, da fissare a n.2 piedi portanti, dello stesso materiale (mediante appositi angolini metallici).
Passerella dim cm.240x60, costituita da n.2 ringhiere laterali H cm.62,in tubolare Ø mm.40/25 alle quali sono saldate lame sagomate di spess. mm.3 portanti n.8 pedane rettangolari dim. cm.28x41 in laminato plastico per esterni antisdrucciolo HPL spess. mm14.
Pannelli rettangolari curvi dim. cm.19x53, in peralluman spess. mm.3 sono fissati tra le ringhiere delle passerelle e i pali delle torrette.
Sbarra di sicurezza, costituita da un tubolare di Ø mm.30 fissato a n.2 telai laterali di Ø mm.40.
Pista scivolo, dim. cm.50x140, costituita da n.2 sponde laterali in laminato plastico per esterni HPL spess. mm.18 stondato lungo i bordi e fresato nella sua lunghezza, per consentire l'incastro della lamiera di acciaio inox spess.12/10, costituente la scivolata del medesimo. Il tutto è consolidato mediante il montaggio di n.6 appositi distanziali posti nella parte inferiore, fissati a mezzo di bulloni passanti.
Rampa inclinata, costituita da n.2 piedi portanti metallici di Ø mm.40, ai quali sono saldate longitudinalmente lame di spess. mm.5 che sorreggono la pedana inclinata. I piedi sono poi dotati inferiormente di piastre rotonde per il fissaggio a terra e superiormente sono saldati ad una lama di spess m. 3 che li collega alla pedana della torrette. La pedana inclinata è realizzata con un pannello in laminato plastico per esterni HPL spess. mm.14 che presenta vari fori sagomati per l'appoggio delle manine e dei piedini dei fruitori.

CARATTERISTICHE DEI MATERIALI D'UTILIZZO.
Vedi certificato di garanzia per tutti i materiali d'impiego. Le parti metalliche sono zincate a caldo e verniciate con poliestere previa passivazione con trattamento specifico.

INDICAZIONI PER LA POSA IN OPERA
Attrezzo da interrare e fissare con plinti come da apposita scheda o fissare a caldana di calcestruzzo mediante appositi tasselli ad espansione.

MANUTENZIONE
Si consiglia l'effettuazione di controlli manutentivi come previsto dalle norme EN 1176-7 con cadenza massima trimestrale.

SC/526 JUPITER

Sarba SpA Via dei Trasporti 7/9 Fossoli (MO) Tel.059/657000 Fax.059/657036 www.sarba.it - info@sarba.it