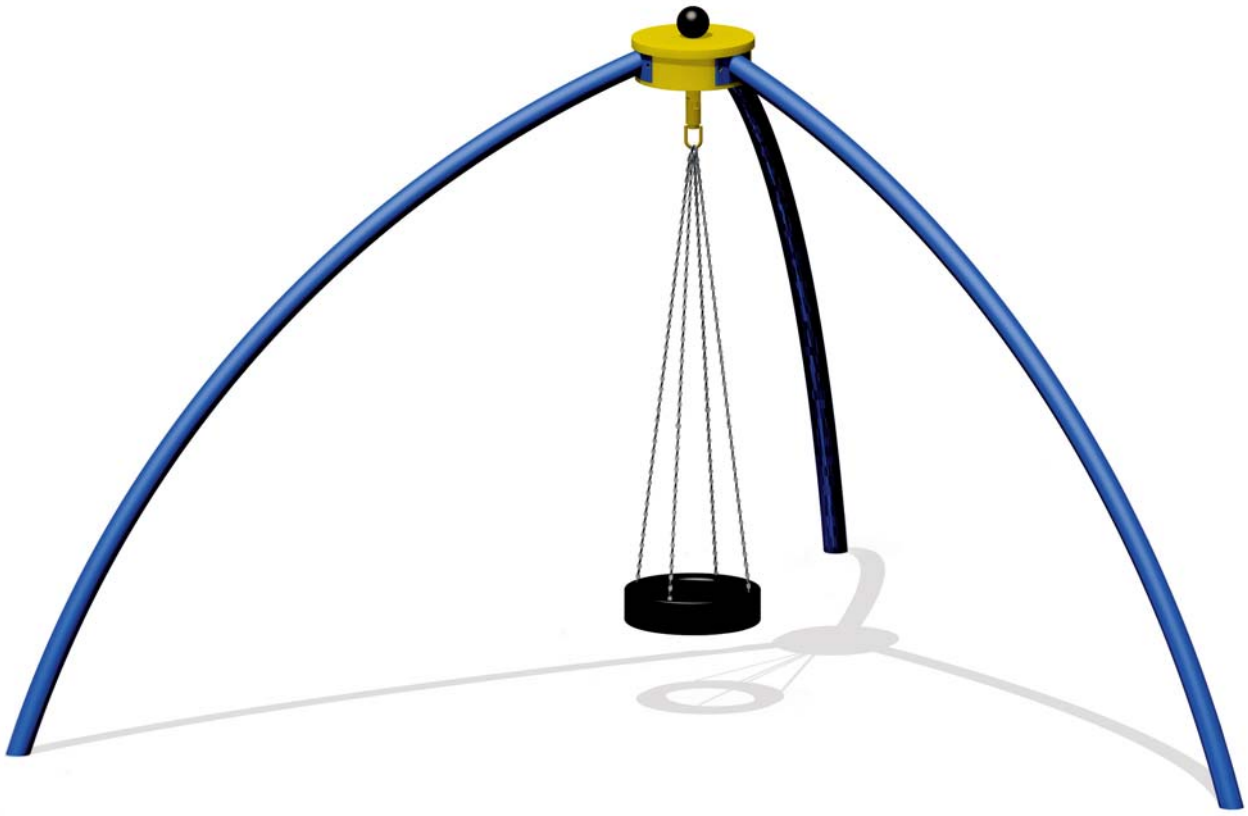

SC/529 SPACE SPINNER

Dimensioni d'ingombro: cm.475x549x321H. **Spazio minimo d'uso:** cm. Ø 844 **A.C.L.:** cm.150
Età d'uso consigliata: da 5 a 12 anni **Attrezzo costruito secondo la normativa EN 1176/2008**
Uso previsto: attrezzatura di base per lo stimolo ludico-motorio, semplici elementi di educazione motoria.
Elenco componenti: n.3 pali portanti curvi, giunto con catene, n.1 copertone rotante.

A.C.L. *= Altezza di caduta libera (come definita dalla norma EN 1176-1)* Rev. 1

EN 1176-ISO 9001
ISO 14001

Spazio di caduta secondo le norme EN 1176

Scala 1:200

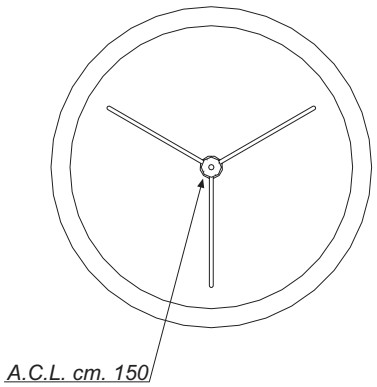

Art. SC/529 Space Spinner

PAVIMENTAZIONE NECESSARIA
MQ.45 *A.C.L. CM.150*

Pianta e Prospetti

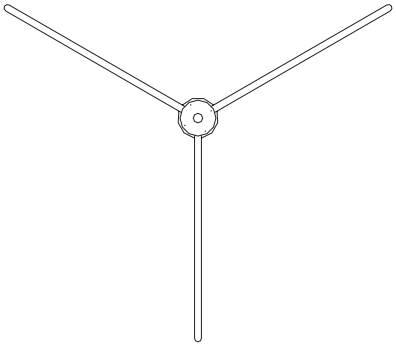

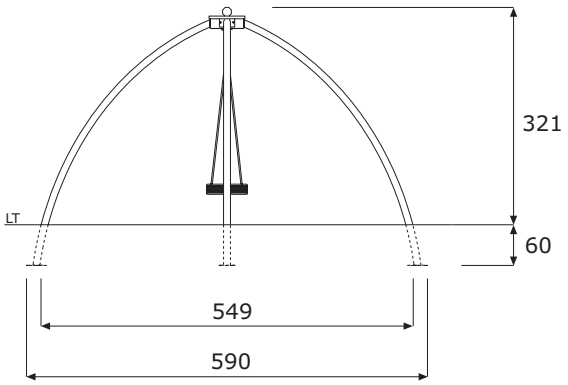

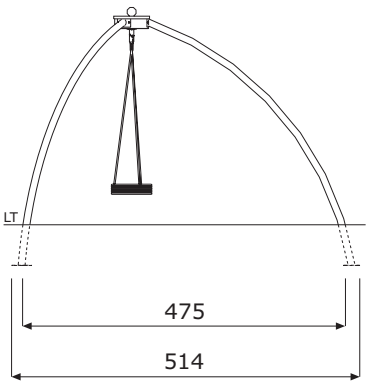

SC/529 SPACE SPINNER

Descrizione particolareggiata delle componenti

Palo portante curvo, in tubolare di acciaio Ø mm.102x3 curvato, zincato a caldo e verniciato poliestere, munito di piastra di appoggio a terra.
Giunto snodato con catene di sicurezza spess. mm.6 a maglia grossa.
Copertone rotante, Ø cm.60, può ospitare n.3 bambini.

CARATTERISTICHE DEI MATERIALI D'UTILIZZO
Vedi certificato di garanzia per tutti i materiali d'impiego. Le parti metalliche sono zincate a caldo e verniciate con poliestere previa passivazione con trattamento specifico.

INDICAZIONI PER LA POSA IN OPERA
Attrezzo da interrare e fissare con plinti come da apposita scheda.

MANUTENZIONE
Si consiglia l'effettuazione di controlli manutentivi come previsto dalle norme EN 1176-7 con cadenza massima trimestrale.

Sarba SpA Via dei Trasporti 7/9 Fossoli (MO) Tel.059/657000 Fax.059/657036 www.sarba.it - info@sarba.it