SC/533 BLACK HOLE

Dimensioni d'ingombro: cm.273x59x202H **Spazio minimo d'uso:** cm. 573x359
Elemento di arredo costruito secondo la normativa EN 1176
Uso previsto: punto di sosta creativo.
Elenco componenti: n.4 pali portanti, n.2 sedute, n.1 pannello murales.

Rev. 1

EN 1176-ISO 9001
ISO 14001

Spazio di caduta secondo le norme EN 1176

Scala 1:100

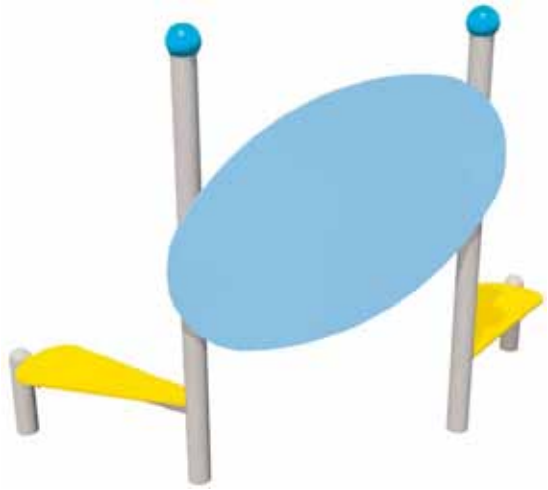

Art. SC/533 Black Hole

PAVIMENTAZIONE NON PREVISTA

Pianta e Prospetti

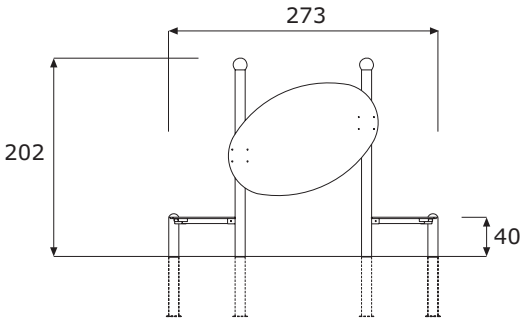

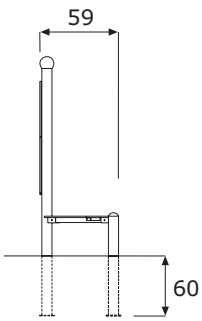

SC/533 BLACK HOLE

EN 1176-ISO 9001
ISO 14001

Descrizione particolareggiata delle componenti

Palo portante, dim. Ø cm10x270/110H, costituito da un tubo portante Ø mm.102x3, con flange per l'attacco dei pannelli murales e supporti ad U per il supporto delle sedute. Sfera superiore in EPDM colorato Ø mm.140 con inserto metallico.
Seduta, dim. cm. 100x35, costituita da un pannello sagomato in laminato plastico per esterni HPL spess. mm.14 smussato, sorretto da una struttura portante in tubolare a sez. quadrata mm. 50x50. Fissaggio a mezzo bulloni passanti in acciaio inox.
Pannello murales, dim. cm. 159x103H, in laminato plastico per esterni HPL spess. mm.14 con finitura verniciabile, per la realizzazione di murales in loco, fissato ai pali portanti mediante bulloneria passante in acciaio inox.

CARATTERISTICHE DEI MATERIALI D'UTILIZZO
Vedi certificato di garanzia per tutti i materiali d'impiego. Le parti metalliche sono zincate a caldo e verniciate con poliestere previa passivazione con trattamento specifico.

INDICAZIONI PER LA POSA IN OPER.
Attrezzo da interrare e fissare con plinti come da apposita scheda.

MANUTENZIONE
Si consiglia l'effettuazione di controlli manutentivi come previsto dalle norme EN 1176-7 con cadenza massima trimestrale.

Sarba SpA Via dei Trasporti 7/9 Fossoli (MO) Tel.059/657000 Fax.059/657036 www.sarba.it - info@sarba.it