SC/542 SKYLAB

Dimensioni d'ingombro: cm.349x355x374H. **Spazio minimo d'uso:** cm. 699x647 **A.C.L.:** 133
Età d'uso consigliata : da 3 a 12 anni. **Attrezzo costruito secondo la normativa EN 1176/2008**
Uso previsto: attrezzo per la psicomotricità.
Elenco componenti: n.1 palo portante principale, n.2 pali portanti secondari, n.1 pannello tetto triangolare, n.1 telaio tetto con archetti, n.1 pedana anti sdrucciolo con telaio portante, n.1 ringhiera curva, n.2 pannelli di tamponamento, n.1 panchina curva, n.1 piano seduta superiore, n.1 scala a gradini, n.2 pannelli di protezione scala, n.1 pista scivolo, n.1 sbarra protezione scivolo.

***A.C.L.** = Altezza di caduta libera (come definita dalla norma EN 1176-1)* Rev. 2

EN 1176-ISO 9001
ISO 14001

Spazio di caduta secondo le norme EN 1176

Scala 1:200

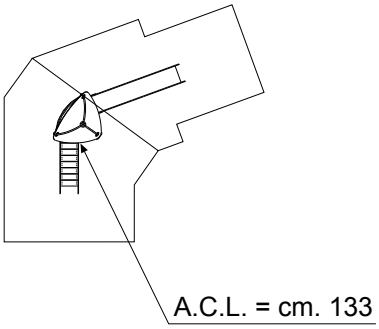

Art. SC/542 Skylab

PAVIMENTAZIONE NECESSARIA
MQ.30 *A.C.L. CM.133*

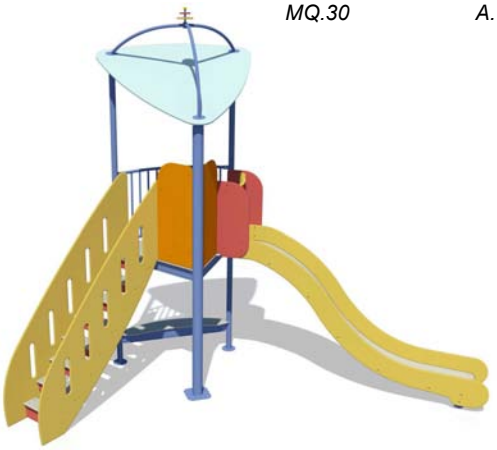

Pianta e Prospetti

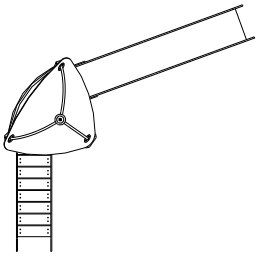

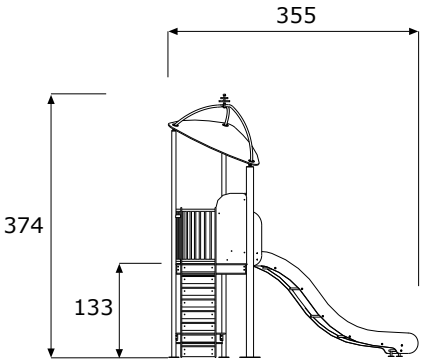

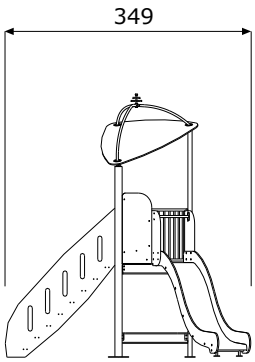

SC/542 SKYLAB

Descrizione particolareggiata delle componenti

Palo portante principale lungh. cm.330, in tubolare Ø mm 102x2 di spess. completo di flange saldate per il fissaggio delle varie componenti, zincato a caldo e verniciato.
Palo portante secondario lungh. cm. 381, in tubolare Ø mm. 60x2 di spess. completo di flange saldate per il fissaggio delle varie componenti, zincato a caldo e verniciato.
Pannello tetto triangolare, dim. cm. 155x126 in laminato per esterni **HPL spess. mm.14**
Telaio tetto con archetti, costituito da n.3 archi in tubolare Ø mm. 30x1,5 di cui n.1 di lungh.99 cm. e n.2 di lungh.80 cm. da fissare tra loro mediante apposito inserto centrale, tutti zincati a caldo e verniciati. Completo di n.3 dischi in laminato plastico massiccio per esterni e distanziali in modo da formare una specie di antenna spaziale.
Pedana con piano antisdrucciolo, dim. cm. 105x130, composta di n.3 telai portanti in lamiera sez. mm.40x100 con bordo inferiore arrotondato (zincati a caldo verniciati) ai quali è imbullonato i piana di camminamento in laminato per esterni **HPL spess. mm.14** con finitura antisdrucciolo.
Ringhiera curva, dim. cm. 118x74H, composta di n.2 tubi orizzontali Ø mm. 30x2 ai quali sono saldati tubi verticali Ø mm. 20x1,2, il tutto zincato a caldo e verniciato. Fissaggio ai pali portanti a mezzo di bulloni passanti in acciaio inox.
Pannello di tamponamento, dim. cm. 43x100H e dim. cm.44x100H. in laminato per esteri **HPL spess. mm. 8**.
Panchina curva, dim. cm. 122x27H., composta di un telaio portante in lamiera piegata a "L" sez. mm.40x120 di spess.4mm con bordo inferiore arrotondato (zincato a caldo e verniciato) ai quali è imbullonato il piano di seduta in laminato per esterni **HPL spess. mm.14** con finitura antisdrucciolo.
Piano di seduta superiore, dim. cm. 39x26, in laminato per esterni **HPL spess. mm.8,** stondato lungo i bordi, da fissare ai pannelli parapetto mediante appositi angolini zincati a caldo e verniciati e bulloneria inox.
Scala a gradini, costituta da n.8 gradini dim.15x47 cm. in laminato per esterni **HPL spess.mm.14** con finitura anti-sdrucciolo e n.8 pannelli frontali di chiusura dim.10x47 in laminato per esterni **HPL spess.mm.8**, uniti ai primi mediante appositi angoli di fissaggio e bulloneria passante in acciaio inox.
Pannello di protezione scala, dim. cm. 167x84H, in laminato per esterni **HPL spess. mm.14,** stondato lungo i bordi e fresato per consentire il controllo dei bambini durante l'accesso. Da fissare alla scala ed al pannello parapetto mediante appositi angolini zincati a caldo e verniciati e bulloneria inox.
Pista scivolo, dim. cm.. 50x310, costituita da n.2 sponde laterali in laminato plastico per esterni **HPL spess. mm.18** stondato lungo i bordi e fresato nella sua lunghezza, per consentire l'incastro della lamiera di acciaio inox spess. 12/10, costitutente la scivolata del medesimo. Il tutto è consolidato mediante il montaggio di n.6 appositi distanziali posti nella parte inferiore, fissati a mezzo di bulloni passanti. Inoltre è completa di n.2 pannelli protezione scivolo, dim. cm. 78x38, in laminato per esterni **HPL spess. mm.14**, stondato lungo i bordi, da fissare alle sponde laterali scivolo mediante bulloni passanti.
Sbarra protezione scivolo, in tubolare Ø mm. 30x2 zincato a caldo e verniciato fissata ai pannelli protezione scivolo mediante bulloni passanti.

EN 1176-ISO 9001
ISO 14001

Sarba SpA Via dei Trasporti 7/9 Fossoli (MO) Tel.059/657000 Fax.059/657036 www.sarba.it - info@sarba.it