# Bike and Skate

## TECHNICAL DESCRIPTION

**Nome File:** PS151 **Revisione:** 00 **Data:** 10/02/16 **Tavola:** 1/3

# Art. PS/151 - CURVED RAMP

**Dimensioni d'ingombro:** cm 248x358x252 h
**Età d'uso consigliata:** 12-99

**Spazio minimo consigliato:** cm 870X650
**HIC:** cm 126

**Descrizione particolareggiata delle componenti:**
La pista skate PS/151 è composta da acciaio e legno. La struttura portante è composta per la parte inferiore da un telaio di tubolare quadrato 60x60x2 in acciao zincato a caldo, mentre per la parte superiore da un tubo Ø40x2 calandrato, zincato a caldo. La pedana ed i pannelli di tamponamento sono in multistrato fenolico "goffrato" in betulla spessore 18 mm per esterni, da un lato liscia e da un lato ruviva, verniciata ad alto spessore (440gr) per resistere ad usura ed intemperie. Il piano di scorrimento è costituito da un piano di rullaggio in multistrato fenolico liscio spess. 9 mm e grammatura 400/120. Tra il piano di scorrimento e il telaio in acciaio sono presenti travetti in pino di sez. 92x25 mm per irrobustire ed insonorizzare. L'accesso alla rampa è formato da una tavola di multistrato fenolico in betulla rivestito da una lamiera in acciaio zincato di spessore 1.5 mm.

**Manutenzione:**
Si consiglia l'effettuazione di controlli manutentivi come previsto dalle norme EN 1176-7 e comunque con cadenza massima semestrale

**Attrezzo costruito secondo le norme UNI EN 14974**

**Sarba si riserva, in qualsiasi momento, di apportare le modifiche ritenute opportune per il miglioramento dei propri articoli**

**Sarba** SpA - Via dei Trasporti, 7/9 - 41012 - Fossoli di Carpi (MO) - ITALY - Tel. +39 059 657000 - **www.sarba.it** - info@sarba.it

# Technical illustration

**Spazio minimo d'uso**
**Scala 1:100**

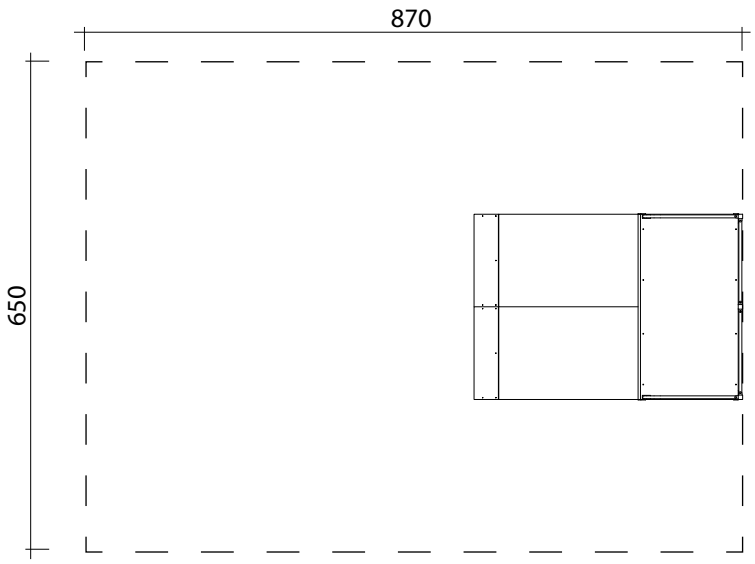

**REQUISITI DI SICUREZZA PER L'INSTALLAZIONE**

Quando le installazioni per sport su rotelle (come la suddetta pista skate) sono costruite in combinazione con campi da gioco, campi sportivi, parchi di divertimento o simili, devono essere separate fisicamente mediante una distanza appropriata per evitare qualunque rischio per terzi derivante da utilizzatori e attrezzature sportive fuori controllo.

Il terreno su cui deve essere collocata la struttura deve essere correttamente piano per impedire alla sturttura di dondolare

Gi spazi minimi di sicurezza per la serie PS sono sovrapponibili.

**Dimensioni**

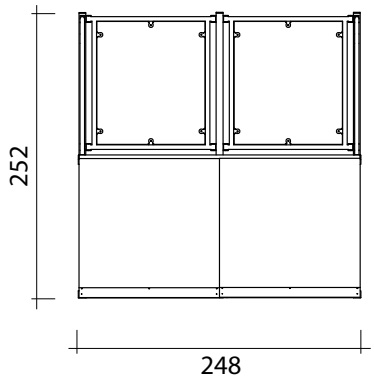


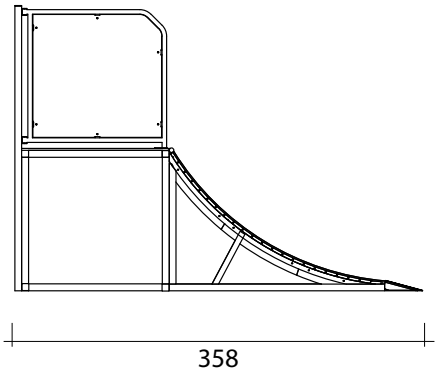


**Nei disegni tecnici, se non espressamente indicato, le misure sono in cm.**

**Sarba si riserva, in qualsiasi momento, di apportare le modifiche ritenute opportune per il miglioramento dei propri articoli**

**Info generali**

**luogo di Installazione**
Quando le installazioni in combinazioni con campi sportivi, campi da gioco o simili devono essere **separati fisicamente da una distanza appropriata**, per evitare qualunque rischio per i terzi derivante da utilizzatori e attrezzature sportive fuori controllo.

**Base in cemento**
La struttura deve essere installata su di un massetto in cemento liscio di almeno 10 cm senza interruzioni o ostacoli. Non può essere installata su erba.

**Spazi minimi**
Tra attrezzature bike e skate gli **spazi minimi si possono sovrapporre**. Importante che all'interno dello spazio minimo non sia presente alcun ostacolo e non sia destinato ad essere area di osservazione per gii spettatori.

**Installazione**
Per il montaggio è **necessaria una gru/montacarichi** a causa dell'elevato peso delle parti da assemblare.

**Cartello esplicativo normative di sicurezza**
E' **obbligatorio installare un cartello informativo** su cui sono esplicate le normative di sicurezza per l'utlizzatore come l'età d'uso, l'obbligo di protezioni, le responsabilità civili e penali in caso di utlizzo scorretto o danneggiamento, aree di sicurezza per gli spettatori, idoneità fisica, e specificare se l'area è incustodita.

---

**Esempio di area tipo 23x8.5 m per skate e bici, con sovrapposizine di aree di sicurezza.**

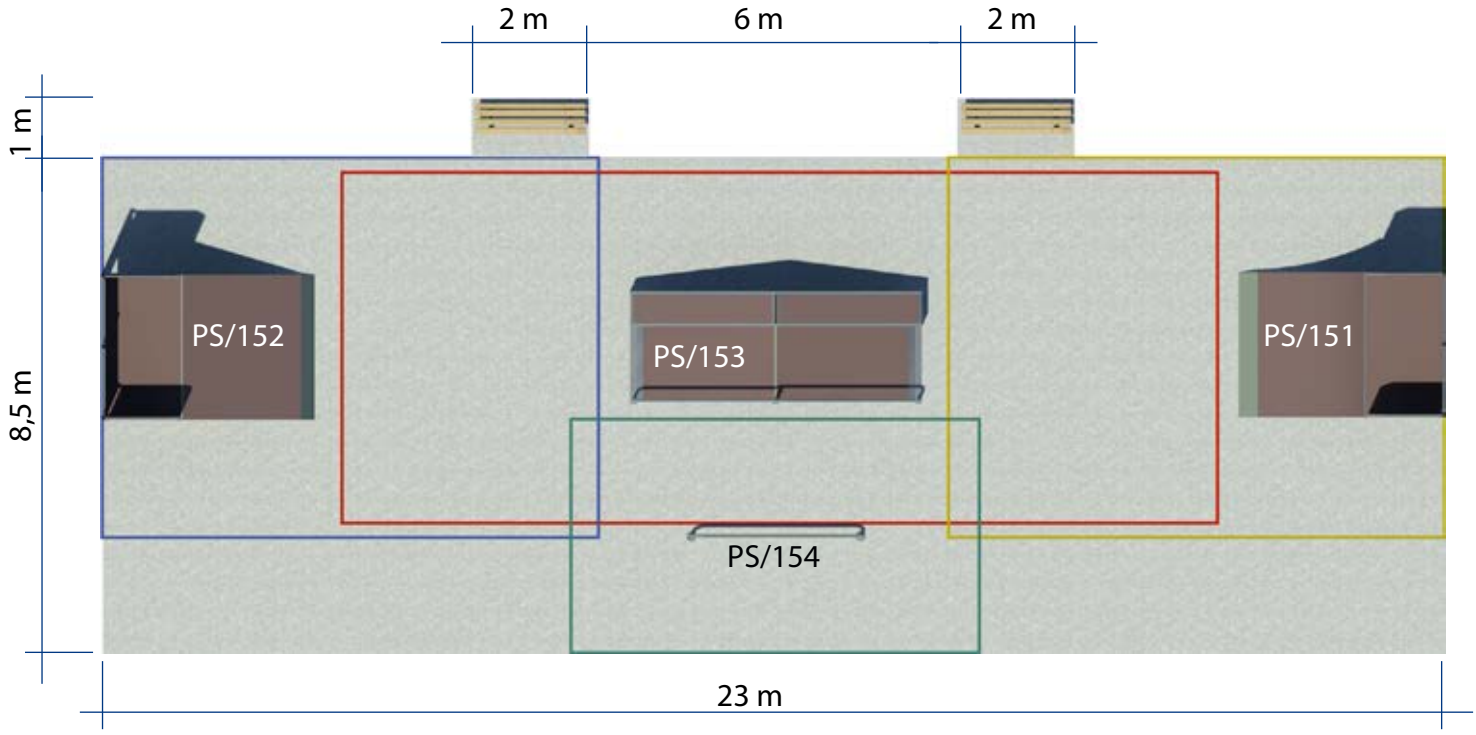


PS/152 - ingombro 248x365x251 H cm - HIC 120 - zona di sicurezza totale 650x865 cm (500 cm davanti alla rampa, niente ai lati)

PS/151 - ingombro 248x360x251 H cm - HIC 120 - zona di sicurezza totale 650x860 cm (500 cm davanti alla rampa, niente ai lati)

PS/153 - ingombro 189x500x120 H cm - HIC 120 - zona di sicurezza totale 1500x590 cm (500 cm davanti alla rampa, 200 cm ai lati)

PS/154 - ingombro 308x18x44 H cm - HIC 44 - zona di sicurezza totale 700x420 cm (200 cm intorno)

Sarba si riserva, in qualsiasi momento, di apportare le modifiche ritenute opportune per il miglioramento dei propri articoli