sarba
Via dei Trasporti, 7/9
41012 Fossoli di Carpi-Mo-Italy
Tel.059 657000 Fax.059 657036

CODICE: **XL801**	DATA:	DIS.:	AUT.:
NOME: **XL/801**			TAV.: 1 /
REV / DATA / AGGIORNAMENTI			MISURE IN mm
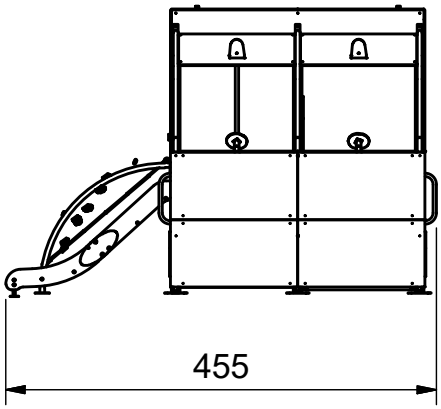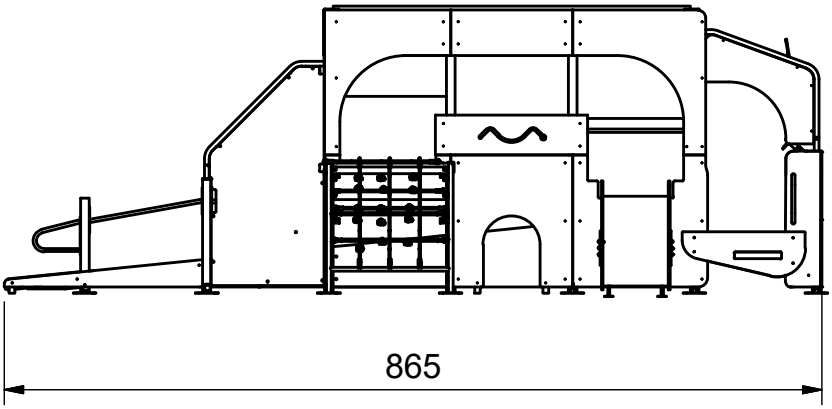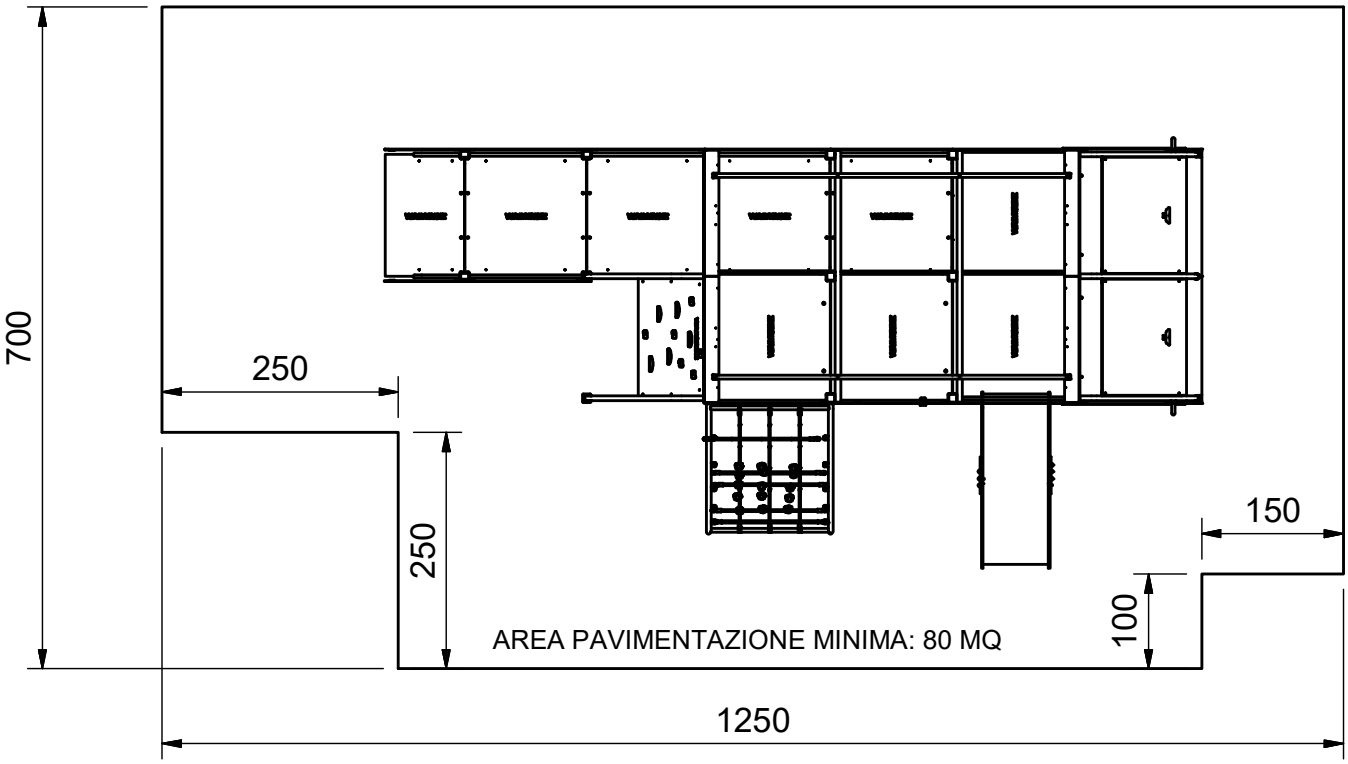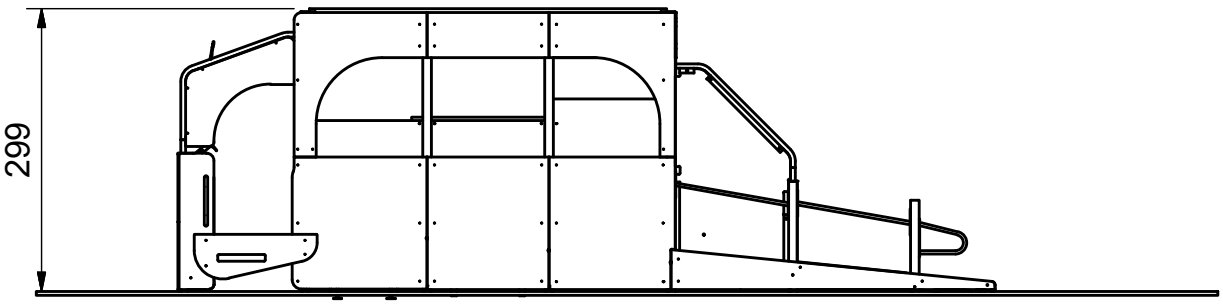
TOLLERANZA GENERALE	MATERIALE			MATERIALE			MATERIALE			FORMATO
	LEGNO	SEZIONE	± 2	FERROSO	SEZIONE	± 0,5	PLASTICO	SEZIONE	± 1	A4
		LUNGHEZZA	± 1		LUNGHEZZA	± 1		LUNGHEZZA	± 1