SC/553 GIAPETO

Dimensioni d'ingombro: cm.34x95x85H. **Spazio minimo d'uso:** cm. 334x395 **A.C.L.:** 52
Età d'uso consigliata : da 3 a 8 anni **Attrezzo costruito secondo la normativa EN 1176/2008**
Uso previsto: gioco di ruolo
Elenco componenti: struttura portante, molla, basamento

A.C.L. *= Altezza di caduta libera (come definita dalla norma EN 1176-1)*

Rev. 1

EN 1176-ISO 9001
ISO 14001

Spazio di caduta secondo le norme EN 1176

Scala 1:100

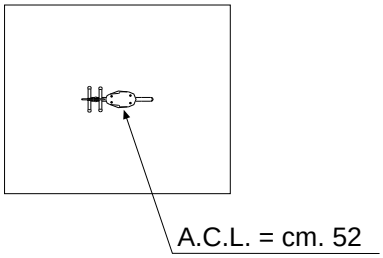

Art. SC/553 Giapeto

PAVIMENTAZIONE NECESSARIA
MQ.8 *A.C.L. CM.52*

Pianta e Prospetti

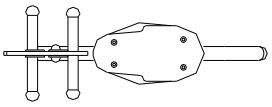

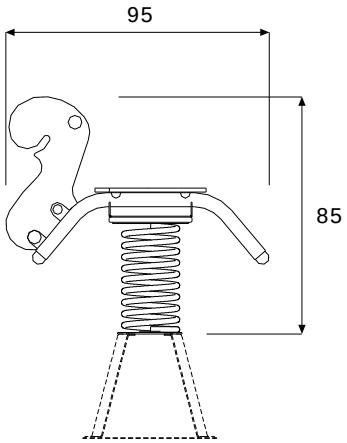

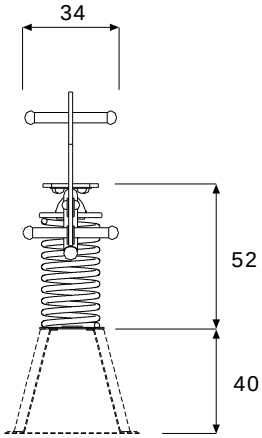

SC/553 GIAPETO

Descrizione particolareggiata delle componenti

Sagoma portante, costituita da n.1 pannello con sagoma zoomorfa in laminato stratificato HPL-Meg per esterni spessore 14mm. Le bullonerie sono in acciaio con dadi anti svitamento e gli assemblaggi sono in materiale anticorrosivo. La struttura portante è realizzata in tubolare Ø 50 mm di acciaio zincato a caldo e verniciato a polvere (previo ulteriore trattamento di cataforesi). Le prese per mani e piedi sono in materiale plastico stampato e colorato. La sella è realizzata in laminato stratificato HPL per esterni.
Molla elicoidale, spess. filo mm.18, Ø cm.20, H. cm.38, in acciaio temperato, con verniciatura in poliestere fissata mediante n.2 piastre in ferro zincato a caldo e alluminio. La molla è dotata di dispositivi anti-schiacciamento in materiale plastico pressofuso.
Basamento, da interrare, costituito da n.4 lame sagomate (che vengono fissate alla piastra inferiore della molla) imbullonate ad una piastra inferiore di dim. cm.50x50, il tutto in ferro zincato a caldo.

CARATTERISTICHE DEI MATERIALI D'UTILIZZO
Vedi certificato di garanzia per tutti i materiali d'impiego. Le parti metalliche sono zincate a caldo e verniciate con poliestere previa passivazione con trattamento specifico.

INDICAZIONI PER LA POSA IN OPERA Attrezzo da interrare e fissare con plinti come da apposita scheda o fissare a caldana di calcestruzzo mediante appositi tasselli ad espansione.

MANUTENZIONE Si consiglia l'effettuazione di controlli manutentivi come previsto dalle norme EN 1176-7 con cadenza massima trimestrale.

EN 1176-ISO 9001
ISO 14001

Sarba SpA Via dei Trasporti 7/9 Fossoli (MO) Tel.059/657000 Fax.059/657036 www.sarba.it - info@sarba.it